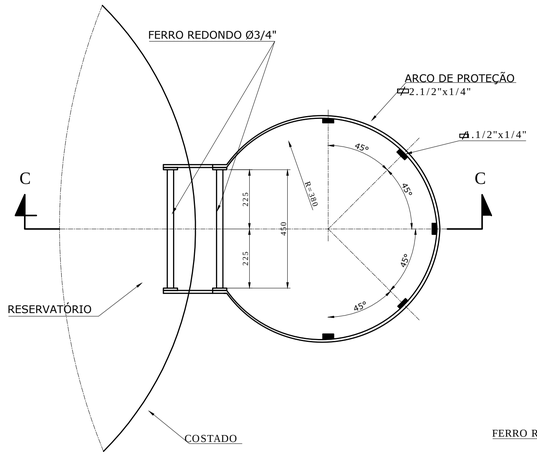

CORTE F-F
DETALHE DA ESCADA EXTERNA/INTERNA
ESC. ---------- 1:7,5

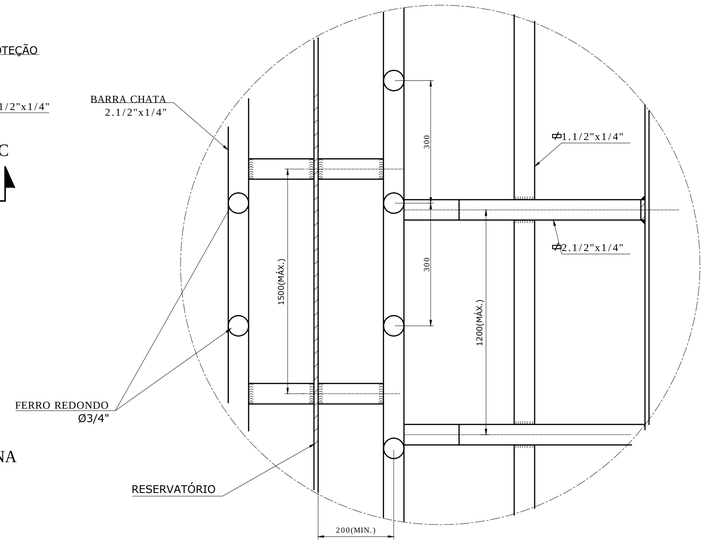

CORTE C-C
ESC. --- 1:7,5

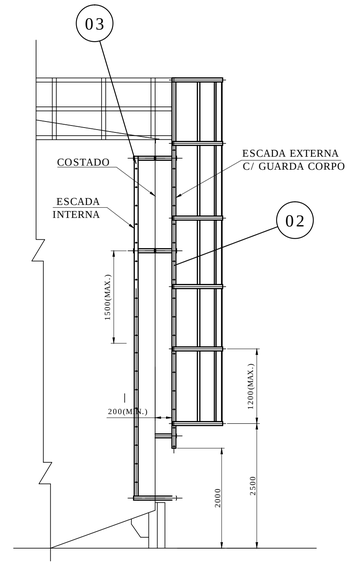

DETALHE 2 DA ESCADA EXTERNA / INTERNA
ESC. ---------- 1:5

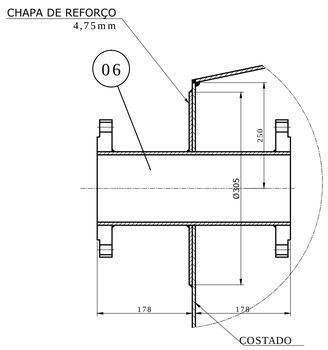

DET. ENTRADA
ESC. ---- 1:10

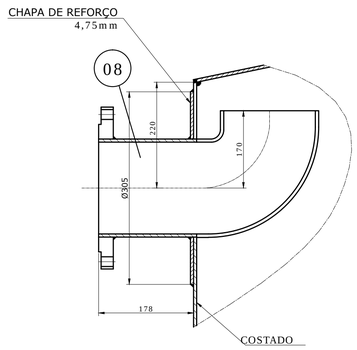

EXTRAVASOR
ESC. ---- 1:10

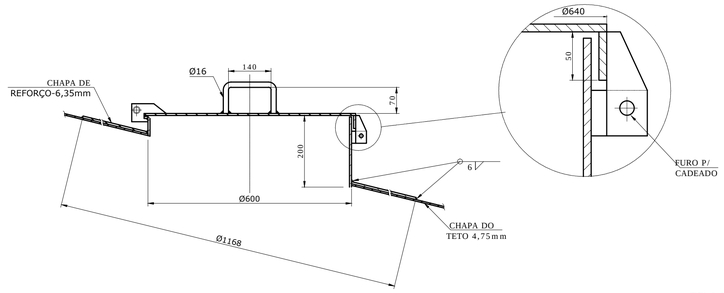

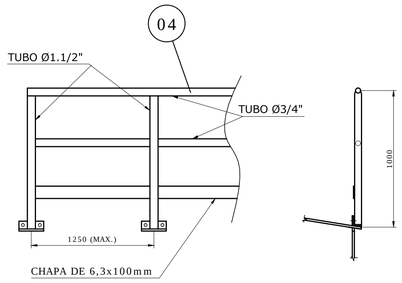

DETALHE DO CORRIMÃO DO TETO
ESC. ---------- 1:5

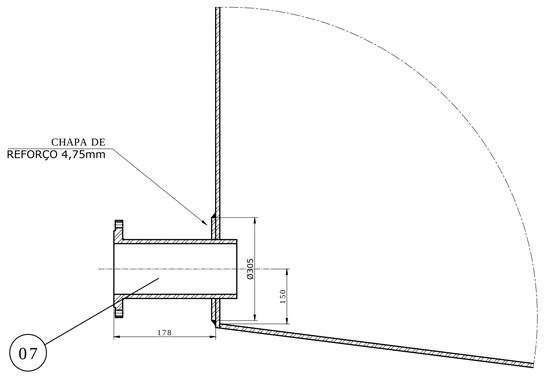

DET. SAÍDA
ESC. --- 1:5

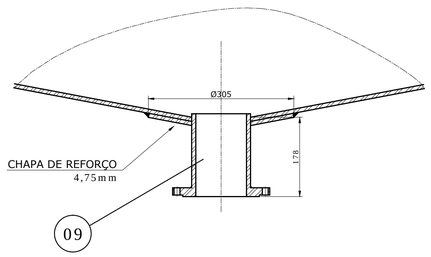

DET. DRENO
ESC. --- 1:5

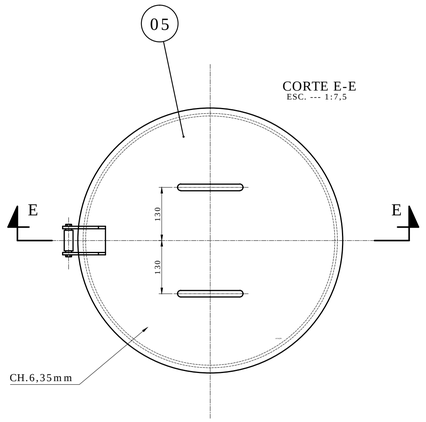

DETALHE DA TAMPA DE INSPEÇÃO SUPERIOR
ESC. ---------- 1:7,5

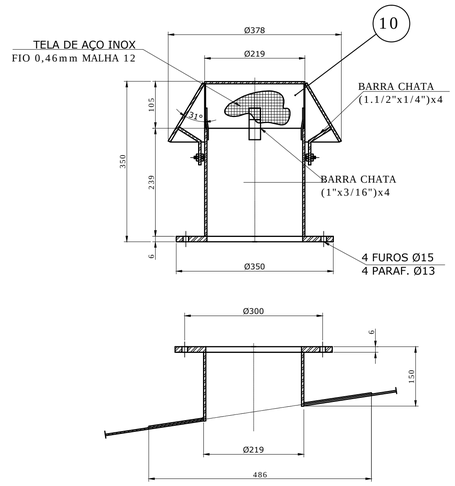

DETALHE DO SUSPIRO
ESC. --------- 1:7,5

LETRA	DATA	EXECUT.	VISTO	APROV.
c				
b				
a				

ALTERAÇÕES

NORMAS:

NBR - 7821	ASTM A-36	90.001
NBR - 8800	ASME Seção IX	T.181
NBR - 5008	ASME Seção II	T.188
NBR - 5920	API STD 650	T.189
NBR - 5921	AWS A5.1	T.190
NBR - 6123	AWS A5.5	
NBR - 6118	AWS A5.18	

OTTAWA ENGENHARIA
Av. Pres. Tancredo Neves 3557 sl 306/Castelo
Belo Horizonte – MG CEP: 31330-430
Telefax: (31) 3418-2175
ottawaeng@terra.com.br

CESAMA água e vida
COMPANHIA DE SANEAMENTO MUNICIPAL
JUIZ DE FORA - MG

ESCALA: INDICADAS | A1

RT	ASS.: CREA: 49.318/D	VISTO:	
	NOME: CARLOS MAURO NOVAIS GONÇALVES	MATR.:	
PROJ.: OLAVO NETO	APROV.: HUDSON ROCHA	APROV:	
		MATR.:	
DES.: OLAVO NETO	DATA: JANEIRO/2015	DATA:	

S.A.A. – PENIDO
RAP 15m³
DETALHES CONSTRUTIVOS – PARTE 02
DETALHES

Nº

FOLHA 10 DE 15

ARQ.